Preventa XUSL Sicherheits-Lichtvorhänge Typ 2 & 4, SIL 2 & 3

Effizienter Schutz für Maschinen-benutzer in Gefahrenbereichen

Die neuen Preventa XUSL Sicherheits-Lichtvorhänge schützen das Bedienpersonal von Industriemaschinen vor Verletzung, indem sie die gefährdende Bewegung bei einem Eindringen in das Schutzfeld anhalten.

Einfach zu verwenden

Eine optimierte Baureihe an Sicherheits-Lichtvorhängen mit zahlreichen Funktionen, wie z.B. manuellem oder automatischem Anlaufmodus oder Überwachung externer Schütze.

Kompakt für problemlosen Einbau

Mit einem Querschnitt von nur 29 mm x 31,5 mm ist Preventa XUSL eines der kompaktesten Produkte auf dem Markt, bei dem alle wichtigen Funktionen integriert sind.

Mit Sicherheit zertifiziert

Die Sicherheits-Lichtvorhänge Preventa XUSL2 (Typ 2) und XUSL4 (Typ 4) sind SIL 3 fähig und erreichen das PL e gemäß den Normen EN ISO 13849-1, IEC 61508, IEC 62061, IEC 61496-1 und IEC 61496-2.

Simply easy!™

Telemecanique Sensors

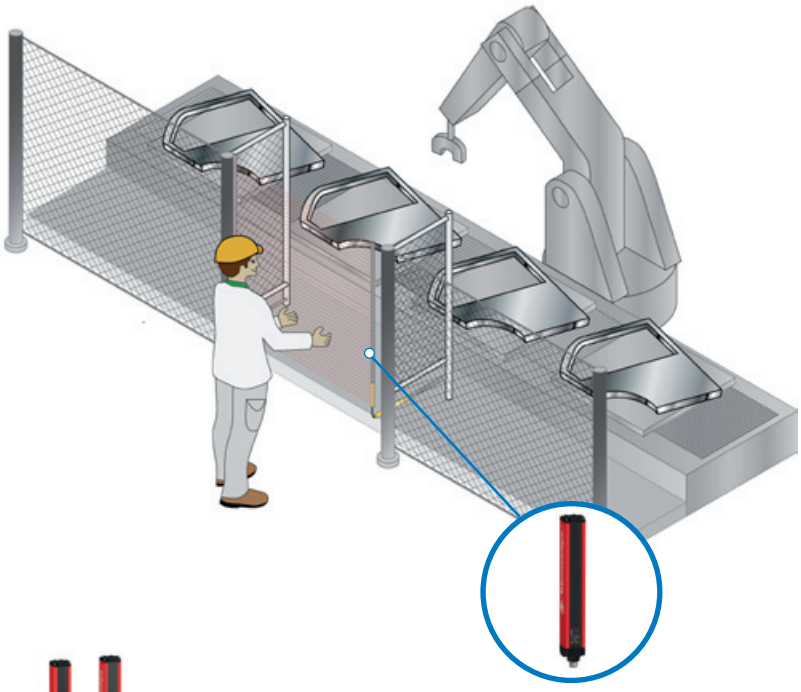

Vorteile

Benutzerfreundlichkeit

- Alle wichtigen Sicherheits-Funktionen in einem Produkt
- Konfigurierbar ohne Programmierterminal
- Zwei Reichweiten, einfach wählbar durch die Verdrahtung
- Automatischer oder manueller Start/Neustart, wählbar durch die Verdrahtung

Einfache Installation

- Querschnitt: 29 mm x 31,5 mm
- Einfache und problemlose Installation

Sicherheitszertifizierungen/Konformität

- TÜV Zertifizierung
- CE Zertifizierung
- cULus Zerifizierung

Technische Daten

- Sicherheits-Lichtvorhänge Preventa XUSL zur Finger-, Hand- oder Körpererkennung
- Reichweite: 20-30 m, unterteilt in standard- und erhöhte Reichweite
- Schutzfeldhöhe: 160…1810 mm
- Ansprechzeit: 2,5…25 ms
- Elektrischer Anschluss: M12, 5- oder 8-polig
- Schutzart: IP65, IP67, IP69K (Sondermodelle)
- Temperatur: -10…+55°C, bis -25 °C für IP69K-Produkte mit Heizsystem
- Kaskadierbare Master/Slave-Segmente (Sondermodelle)

Bestelldaten

Schutzart		Fingerschutz Typ 4	Handschutz Typ 2	Handschutz Typ 4	Körperschutz Typ 2	Körperschutz Typ 4
Schutzfeldhöhe	160	XUSL4E14F016N	XUSL2E30H016N	XUSL4E30H016N	—	—
	260	—	XUSL2E30H026N	XUSL4E30H026N	—	—
	310	XUSL4E14F031N	XUSL2E30H031N	XUSL4E30H031N	—	—
	460	XUSL4E14F046N	XUSL2E30H046N	XUSL4E30H046N	—	—
	510-2 Lichtstrahlen	—	—	—	XUSL2E2BB051N	XUSL4E2BB051N
	610	XUSL4E14F061N	XUSL2E30H061N	XUSL4E30H061N	—	—
	760	XUSL4E14F076N	XUSL2E30H076N	XUSL4E30H076N	—	—
	810 - 3 Lichtstrahlen	—	—	—	XUSL2E3BB081N	XUSL4E3BB081N
	910	XUSL4E14F091N	XUSL2E30H091N	XUSL4E30H091N	—	—
	910 - 4 Lichtstrahlen	—	—	—	XUSL2E4BB091N	XUSL4E4BB091N
	1060	XUSL4E14F106N	XUSL2E30H106N	XUSL4E30H106N	—	—
	1210	XUSL4E14F121N	XUSL2E30H121N	XUSL4E30H121N	—	—
	1360	XUSL4E14F136N	XUSL2E30H136N	XUSL4E30H136N	—	—
	1510	XUSL4E14F151N	XUSL2E30H151N	XUSL4E30H151N	—	—
	1660	XUSL4E14F166N	XUSL2E30H166N	XUSL4E30H166N	—	—
	1810	XUSL4E14F181N	XUSL2E30H181N	XUSL4E30H181N	—	—

Andere Konfigurationen erhältlich (erhöhte Reichweite) zur Hand- und Körpererkennung bis zu 20 m, verschiedene kaskadierbare Segmente, spezielle IP 69K Modelle, usw.
Siehe Katalog ZXKLICHTVORHANG - www.tesensors.de

Schneider Electric GmbH

Gothaer Straße 29
D-40880 Ratingen
Tel.: +49 (0) 21 02 404 60 00
Fax: +49 (0) 180 5 75 45 75*
www.tesensors.de

Schneider Electric Austria Ges.m.b.H.

Biróstraße 11
A-1239 Wien
Tel.: (43) 1 610 54 - 0
Fax: (43) 1 610 54 - 54
www.tesensors.at

Schneider Electric (Schweiz) AG

Schermenwaldstrasse 11
CH-3063 Ittigen
Tel.: (41) 31 917 33 33
Fax: (41) 31 917 33 66
www.tesensors.ch

E-Mail-Adressen:

Schneider Electric Deutschland: de-schneider-service@schneider-electric.com
Schneider Electric Österreich: office@at.schneider-electric.com
Schneider Electric Schweiz: customercare.ch@schneider-electric.com

© Alle Rechte bleiben vorbehalten. Layout, Ausstattung, Logos, Texte, Graphiken und Bilder dieses Messeblatts sind urheberrechtlich geschützt.

Die Allgemeinen Geschäfts- und Lieferbedingungen finden Sie auf der Homepage des jeweiligen Landes.

*0,14 €/Min. aus dem Festnetz, Mobilfunk max. 0,42 €/Min.

ZXMBLICHTGITTER, 07.14, 2 (CH0; A0) 215952 ©2014 Schneider Electric. All Rights Reserved. Schneider Electric, OsiSense, and Telemecanique are trademarks owned by Schneider Electric Industries SAS or its affiliated companies. All other trademarks are property of their respective owners. 998-1234261_DE